План кровли в осях 16 – 21

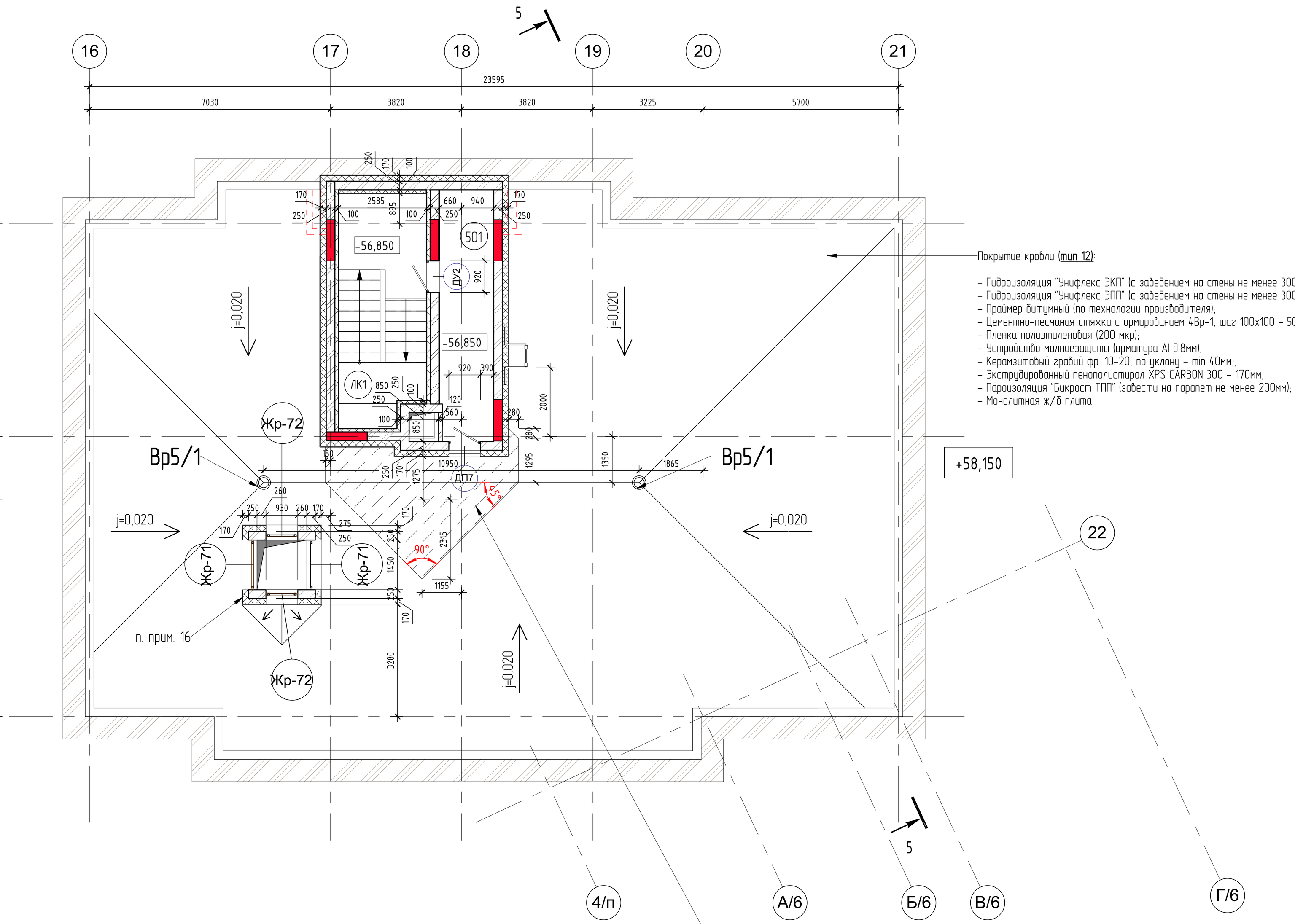

Покрытие кровли (**тип 12**):

- Гидроизоляция "Унифлекс ЭКП" (с заведением на стены не менее 300 мм);
- Гидроизоляция "Унифлекс ЭПП" (с заведением на стены не менее 300 мм);
- Праймер битумный (по технологии производителя);
- Цементно-песчаная стяжка с армированием 4Вр-1, шаг 100х100 – 50мм;
- Пленка полиэтиленовая (200 мкр);
- Устройство молниезащиты (арматура AI д.8мм);
- Керамзитовый гравий фр. 10-20, по уклону – min 40мм;;
- Экструдированный пенополистирол XPS CARBON 300 – 170мм;
- Пароизоляция "Бикрост ТПП" (завести на парапет не менее 200мм);
- Монолитная ж/б плита

Покрытие кровли (**тип 12а**):

- Тротуарная плитка на клею – 50мм;
- Цементно-песчаная стяжка с армированием – 50мм;
- Гидроизоляция "Унифлекс ЭКП" (с заведением на стены не менее 300 мм);
- Гидроизоляция "Унифлекс ЭПП" (с заведением на стены не менее 300 мм);
- Праймер битумный (по технологии производителя);
- Цементно-песчаная стяжка с армированием 4Вр-1, шаг 100х100 – 50мм;
- Пленка полиэтиленовая (200 мкр);
- Устройство молниезащиты (арматура AI д.8мм);
- Керамзитовый гравий фр. 10-20, по уклону – min 40мм;;
- Экструдированный пенополистирол XPS CARBON 300 – 170мм;
- Пароизоляция "Бикрост ТПП" (завести на парапет не менее 200мм);
- Монолитная ж/б плита

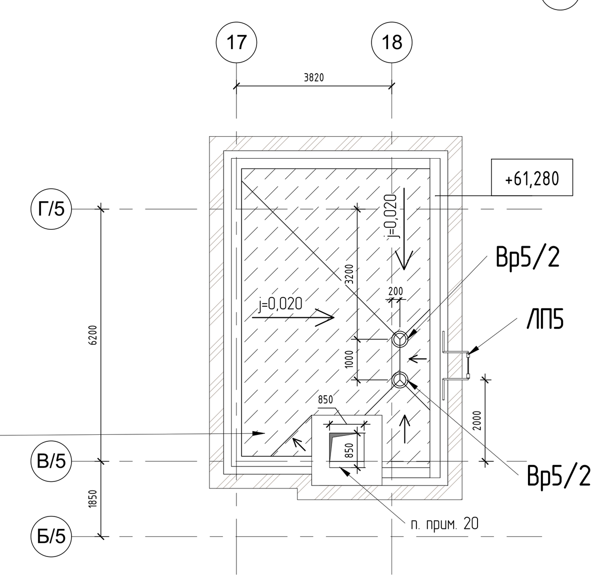

Покрытие кровли (**тип 12а**):

- Тротуарная плитка на клею – 50мм;
- Цементно-песчаная стяжка с армированием – 50мм;
- Гидроизоляция "Унифлекс ЭКП" (с заведением на стены не менее 300 мм);
- Гидроизоляция "Унифлекс ЭПП" (с заведением на стены не менее 300 мм);
- Праймер битумный (по технологии производителя);
- Цементно-песчаная стяжка с армированием 4Вр-1, шаг 100х100 – 50мм;
- Пленка полиэтиленовая (200 мкр);
- Устройство молниезащиты (арматура AI д.8мм);
- Керамзитовый гравий фр. 10-20, по уклону – min 40мм;;
- Экструдированный пенополистирол XPS CARBON 300 – 170мм;
- Пароизоляция "Бикрост ТПП" (завести на парапет не менее 200мм);
- Монолитная ж/б плита

План кровли в осях 22 – 28

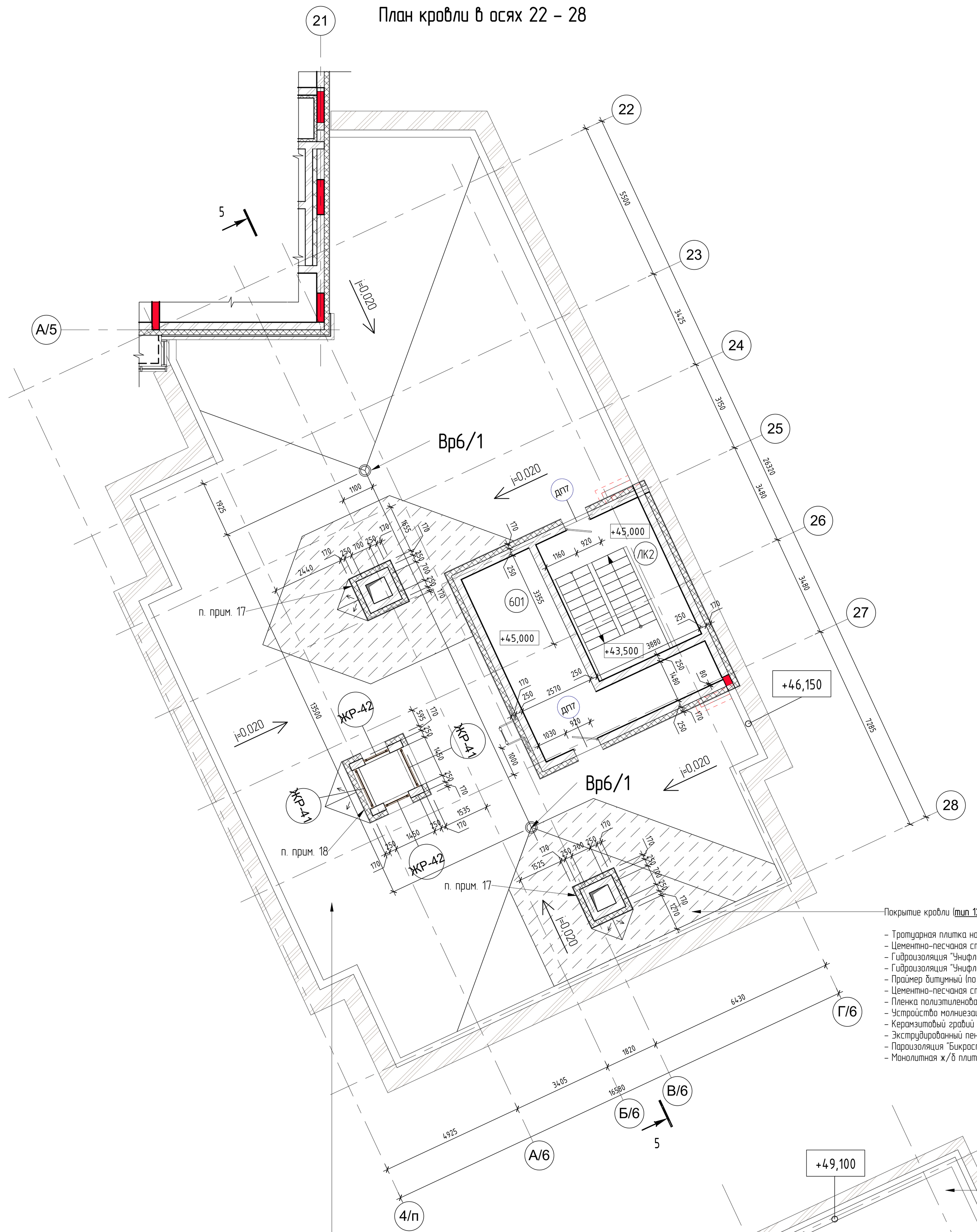

Покрытие кровли (**тип 12а**):

- Тротуарная плитка на клею – 50мм;
- Цементно-песчаная стяжка с армированием – 50мм;
- Гидроизоляция "Унифлекс ЭКП" (с заведением на стены не менее 300 мм);
- Гидроизоляция "Унифлекс ЭПП" (с заведением на стены не менее 300 мм);
- Праймер битумный (по технологии производителя);
- Цементно-песчаная стяжка с армированием 4Вр-1, шаг 100х100 – 50мм;
- Пленка полиэтиленовая (200 мкр);
- Устройство молниезащиты (арматура AI д.8мм);
- Керамзитовый гравий фр. 10-20, по уклону – min 40мм;;
- Экструдированный пенополистирол XPS CARBON 300 – 170мм;
- Пароизоляция "Бикрост ТПП" (завести на парапет не менее 200мм);
- Монолитная ж/б плита

Покрытие кровли (**тип 12**):

- Гидроизоляция "Унифлекс ЭКП" (с заведением на стены не менее 300 мм);
- Гидроизоляция "Унифлекс ЭПП" (с заведением на стены не менее 300 мм);
- Праймер битумный (по технологии производителя);
- Цементно-песчаная стяжка с армированием 4Вр-1, шаг 100х100 – 50мм;
- Пленка полиэтиленовая (200 мкр);
- Устройство молниезащиты (арматура AI д.8мм);
- Керамзитовый гравий фр. 10-20, по уклону – min 40мм;;
- Экструдированный пенополистирол XPS CARBON 300 – 170мм;
- Пароизоляция "Бикрост ТПП" (завести на парапет не менее 200мм);
- Монолитная ж/б плита

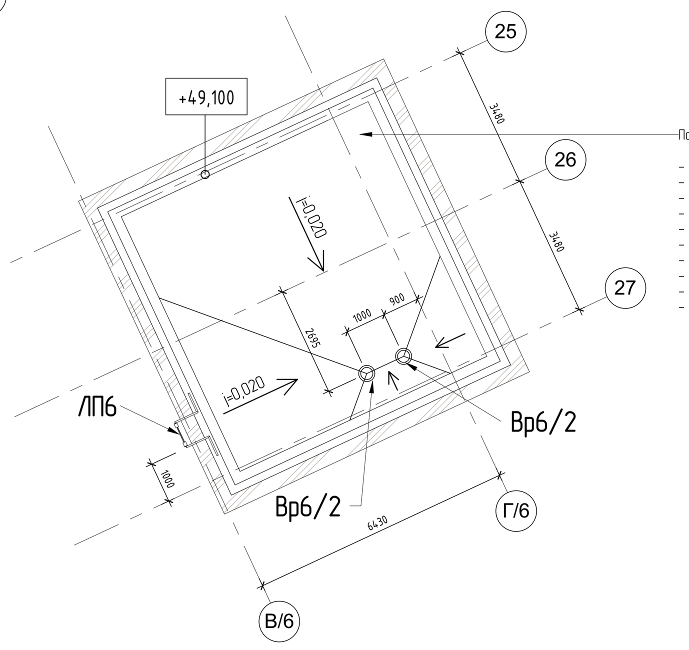

Покрытие кровли (**тип 12**):

- Гидроизоляция "Унифлекс ЭКП" (с заведением на стены не менее 300 мм);
- Гидроизоляция "Унифлекс ЭПП" (с заведением на стены не менее 300 мм);
- Праймер битумный (по технологии производителя);
- Цементно-песчаная стяжка с армированием 4Вр-1, шаг 100х100 – 50мм;
- Пленка полиэтиленовая (200 мкр);
- Устройство молниезащиты (арматура AI д.8мм);
- Керамзитовый гравий фр. 10-20, по уклону – min 40мм;;
- Экструдированный пенополистирол XPS CARBON 300 – 170мм;
- Пароизоляция "Бикрост ТПП" (завести на парапет не менее 200мм);
- Монолитная ж/б плита

План кровли в осях 28 – 30

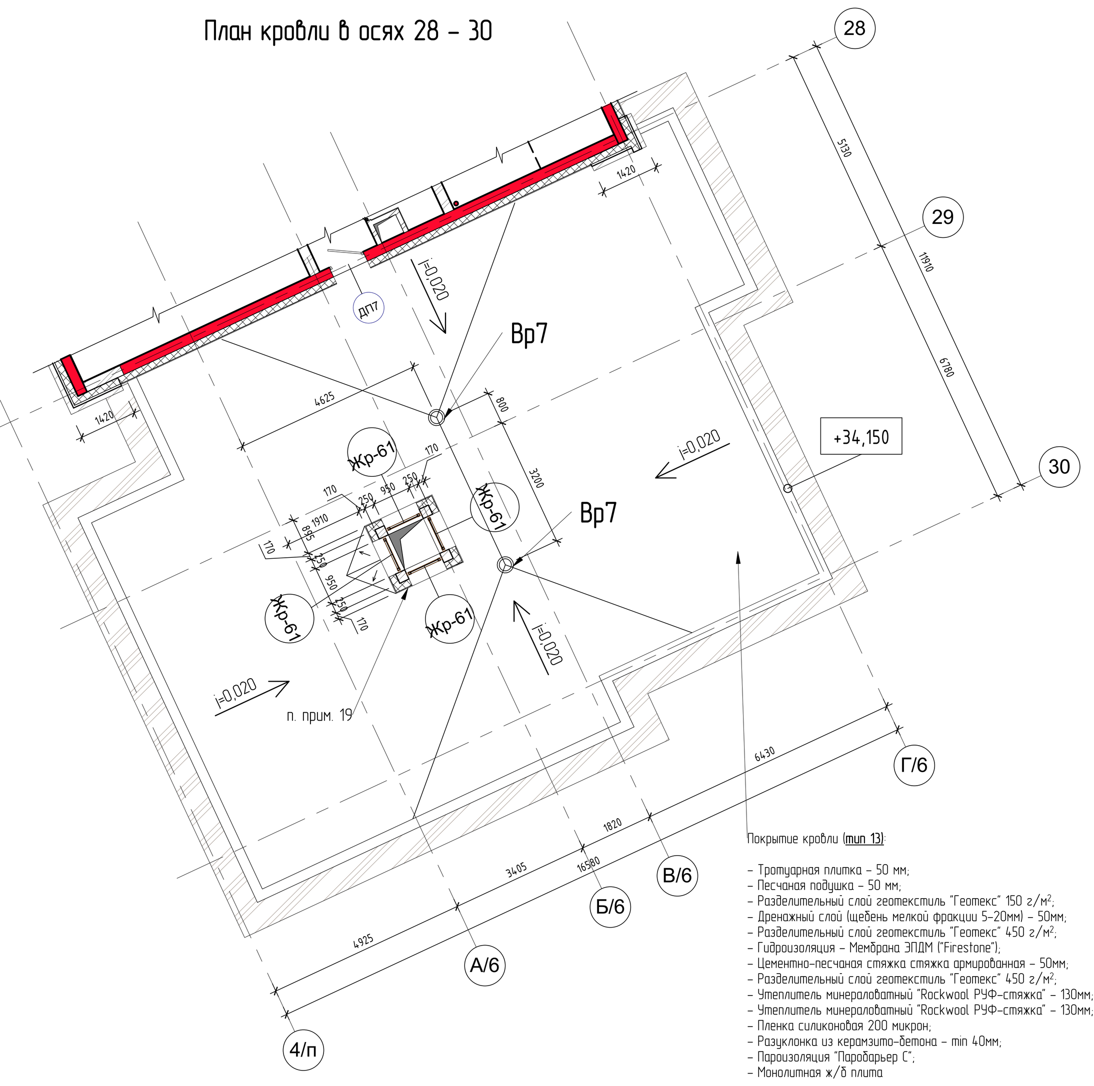

Покрытие кровли (**тип 13**):

- Тротуарная плитка – 50 мм;
- Песчаная подушка – 50 мм;
- Разделительный слой геотекстиль "Геотекс" 150 г/м²;
- Дренажный слой (щебень мелкой фракции 5-20мм) – 50мм;
- Разделительный слой геотекстиль "Геотекс" 450 г/м²;
- Гидроизоляция – Мембрана ЭПДМ ("Firestone");
- Цементно-песчаная стяжка стяжка армированная – 50мм;
- Разделительный слой геотекстиль "Геотекс" 450 г/м²;
- Утеплитель минераловатный "Rockwool РУФ-стяжка" – 130мм;
- Утеплитель минераловатный "Rockwool РУФ-стяжка" – 130мм;
- Пленка силиконовая 200 микрон;
- Разуклонка из керамзито-бетона – min 40мм;
- Пароизоляция "Паробарьер С";
- Монолитная ж/б плита

1. Общие данные и общие указания см. лист 1 комплекта АР21.
2. Фасады см. комплект АР22 "Фасады и наружная отделка".
3. Экспликацию полов и внутреннюю отделку см. комплект АР23 "Внутренняя отделка помещений".
4. Данный лист смотреть совместно с комплектом АР24 "Узлы, детали".
5. Конструкции лифтовых шахт подробнее см. чертежи комплектов КЖ.
6. Витражи и окна, их схемы и спецификации, см. листы комплекта АР22.
7. Наружная стена состоит из нескольких типов составов стен. Наружная стена с лицевой кладкой:
Для внутренней кладки – кирпич марки КР-р-по 250х120х65/1НФ/100/2,0/50/ГОСТ530-2012 на смешанном цементном кладочном растворе, М75 F50, ГОСТ 28013-98.
– Армирование кладки толщиной 250 мм выполнить кладочными сетками из арматуры 4-Вр-1 с ячейками 50х50мм ГОСТ 23279-2012 шириной 120 и 250мм соответственно. Шаг сеток принять каждые 4 рядав кладки по вертикали.
– На углах армирование кладки выполнять с разбежкой по вертикали в один ряд.
– Стыковка продольной арматуры кирпичной кладки осуществляется путем перепуска сеток на 150мм.
Для наружней кладки – кирпич марки КР-л-пу 250х120х65/1НФ/100/1,4/75/ГОСТ530-2012 на смешанном цементном кладочном растворе, М75 F75, ГОСТ 28013-98.
– Армирование кладки толщиной 120 мм вести по узлам (см. комплект АР4 и чертежи КЖ).
8. Для кладки внутренних перегородок и стен – кирпич марки КР-р-по 250х120х65/1НФ/100/2,0/50/ГОСТ530-2012 на смешанном цементном кладочном растворе, М75 F50, ГОСТ 28013-98.
– Армирование кладки толщиной 250 мм выполнить кладочными сетками из арматуры 4-Вр-1 с ячейками 50х50мм ГОСТ 23279-2012 шириной 250мм соответственно. Шаг сеток принять каждые 4 ряда кладки по вертикали.
– Армирование кладки толщиной 120 мм выполнить двумя продольными стержнями арматуры 6-А-240. Шаг принять каждые 4 ряда кладки по вертикали.
– На углах армирование кладки выполнять с разбежкой по вертикали в один ряд.
– Стыковка продольной арматуры кирпичной кладки осуществляется путем перепуска сеток на 150мм.
9. Все материалы для устройства кровли крепить по технологии фирмы-производителя со всеми необходимыми комплектующими..
10. Общая прощадь покрытия кровли **типа 12** – 652,0 м². Общая прощадь покрытия кровли **типа 12а** – 110,0 м². Общая прощадь покрытия кровли **типа 13** – 197,0 м². (Площади даны по графическому изображению, без запасов).
11. Привязки стояков систем канализации, выходящих на кровлю, сверить с рабочим проектом раздела ВК.
12. Элементы навесного фасада показаны условно. Подробнее см. проект фасадов.
13. Ветиляционные системы, выходящие на кровлю, см. проект ОВ.
14. На кровле выполнить молниезащиту. Подробнее см. комплекты ЭП и КЖ.
15. Расположение выпусков для антенн и т.п. см. проекты слаботочных систем.
16. Стены шахты возвести до отметки +59,500. Утеплить минераловатным утеплителем, оштукатиурить по сетке, по технологии производителей материалов. Окраска в цвет фасада.
Шахту перекрыть железобетонной плитой размером 2730мм х 2730мм х 200(h)мм.
Сверху накрыть оцинкованным металлом с полимерным покрытием в цвет фасада. Уклоны i=0,02.
Размеры отверстий в данной шахте (Жр-71, Жр-72) выполнять согласно таблице на данном листе).
17. Стены шахт вести до отметки +45,900. Утеплить минераловатным утеплителем, оштукатиурить по сетке, по технологии производителей материалов. Окраска в цвет фасада. Шахты перекрыть железобетонной плитой размером 1980мм х 1980мм х 200(h)мм с отверстием 650х650 (мм). (Оборудование – см. раздел ОВ).
18. Стены шахты возвести до отметки +47,650. Утеплить минераловатным утеплителем, оштукатиурить по сетке, по технологии производителей материалов. Окраска в цвет фасада.
Шахту перекрыть железобетонной плитой размером 2730мм х 2730мм х 200(h)мм.
Сверху накрыть оцинкованным металлом с полимерным покрытием в цвет фасада. Уклоны i=0,02.
Размеры отверстий в данной шахте (Жр-41, Жр-42) выполнять согласно таблице на данном листе).
19. Стены шахты возвести до отметки +34,900. Утеплить минераловатным утеплителем, оштукатиурить по сетке, по технологии производителей материалов. Окраска в цвет фасада.
Шахту перекрыть железобетонной плитой размером 2230мм х 2230мм х 200(h)мм.
Сверху накрыть оцинкованным металлом с полимерным покрытием в цвет фасада. Уклоны i=0,02.
Размеры отверстий в данной шахте (Жр-61) выполнять согласно таблице на данном листе).
20. Стены шахт вести до отметки +61,300. Утеплить минераловатным утеплителем, оштукатиурить по сетке, по технологии производителей материалов. Окраска в цвет фасада. Шахты перекрыть железобетонной плитой размером 1630мм х 1630мм х 200(h)мм с отверстием 700х700 (мм). (Оборудование – см. раздел ОВ).

Спецификация элементов плана

Марка, поз.	Обозначение	Кол-во	Масса ед. кг.	Примечание
ЛП5	Стремянка металлическая ЛП5 (тип П1), L=4200мм	1		
ЛП6	Стремянка металлическая ЛП6 (тип П1), L=4100мм	1		
Вр5/1	Водосточная воронка Вр5/1 (с электроподогревом)	2		
Вр5/2	Водосточная воронка Вр5/2 (с электроподогревом)	2		
Вр6/1	Водосточная воронка Вр6/1 (с электроподогревом)	2		
Вр6/2	Водосточная воронка Вр6/2 (с электроподогревом)	2		
Вр7	Водосточная воронка Вр7 (с электроподогревом)	2		
Жр-61	Жалюзийная решетка Жр-61, размер 950х400h (мм)	4		Полимерное покрытие в цвет фасада
Жр-41	Жалюзийная решетка Жр-41, размер 1450х1000h (мм)	2		Полимерное покрытие в цвет фасада
Жр-42	Жалюзийная решетка Жр-42, размер 930х1000h (мм)	2		Полимерное покрытие в цвет фасада
Жр-71	Жалюзийная решетка Жр-71, размер 1450х1000h (мм)	2		Полимерное покрытие в цвет фасада
Жр-72	Жалюзийная решетка Жр-72, размер 1450х1000h (мм)	2		Полимерное покрытие в цвет фасада

Ведомость проемов

Марка, поз.	Размер проема во внутренней кладке наружной стены, мм	Отметка низа проема (внутр. кладка наружн. стены)	П. приим.
ДП7	920 х 2100(h)	0,000 (от ур.ч.пола)	
ДУ2	920 х 2100(h)	0,000 (от ур.ч.пола)	
Жр-61	950 х 400(h)	+34,500	кровля в осях 28-30
Жр-41	1450 х 1000(h)	+46,650	кровля в осях 22-28
Жр-42	930 х 1000(h)	+46,650	кровля в осях 22-28
Жр-71	1450 х 1000(h)	+58,500	кровля в осях 16-21
Жр-72	930 х 1000(h)	+58,500	кровля в осях 16-21

Экспликация помещений

Номер помещения	Наименование	Площадь, м²	Кат. помещения
БС5			
ЛК1	Лестничная клетка ЛК1	16,76	
501	Тамбур	11,38	
БС6			
ЛК2	Лестничная клетка ЛК2	18,45	
601	Техническое помещение	23,56	

Спецификация элементов заполнения дверных проемов (в осях 16-21)

Маркировка	Обозначение	ширина	высота	Описание	Число	Масса	Приме-чание
БС5-6							
ДП7	ТУ 5262-005-20504122-2013	920	2100	Дверь противопожарна EI 30, правая	1		
ДУ2	Индивидуальное изготовление	920	2100	Дверь утепленная, металлическая, правая	1		

Спецификация элементов заполнения дверных проемов (в осях 22-28)

Маркировка	Обозначение	ширина	высота	Описание	Число	Масса	Приме-чание
БС5-6							
ДП7	ТУ 5262-005-20504122-2013	920	2100	Дверь противопожарна EI 30, правая	2		

Спецификация элементов заполнения дверных проемов (в осях 28-30)

Маркировка	Обозначение	ширина	высота	Описание	Число	Масса	Приме-чание
БС5-6							
ДП7	ТУ 5262-005-20504122-2013	920	2100	Дверь противопожарна EI 30, правая	1		

Согласовано

Взам. инв. №

Подп. и дата

Инв. № подл.

Изм.	Кол.уч.	Лист	№док.	Подп.	Дата	022-2017 – АР21
						Многоквартирные жилые дома с помещениями общественного назначения и подземной автостоянкой по ул. Фрунзе в Дзержинском районе г. Новосибирска
Разработал	Змановская					Многоквартирный жилой дом. Блок-секции №5-6. Стадия: Р; Лист: 23.; Листов:
Проверил	Федина					
Н. контроль	Сергеев					Планы кровель в осях 16-21, 22-28 и 28-30 — ООО "АПМ Фефелова ВВ"

Формат А0А